GIMNASIO SABIO CALDAS	**GIMNASIO SABIO CALDAS (IED)** **Nuestra escuela: una opción para la vida** **PLAN ESCOLAR NO PRESENCIAL**	Código	PENP - 01
		Versión	001
		Fecha	18/03/2020
		Proceso	Gestión Académica

DOCENTE	Juan Álvarez, Sandra Ramírez, Yudi Soler	**GRADO**	QUINTO
ASIGNATURA	TECNOLOGÍA		
Correo electrónico Contacto	**Tecnología:** Juan Álvarez: juan.alvarez@sabiocaldas.edu.co Sandra Ramírez: sandra.ramirez@sabiocaldas.edu.co Yudi Soler: yudi.soler@sabiocaldas.edu.co		
Fecha de envío	28 de Septiembre de 2020	**Fecha de entrega**	2 de Octubre de 2020
Tiempo de ejecución de la actividad	2 horas		
TEMA	ELECTRICIDAD - SIMBOLOGÍA		

Contextualización

SIMBOLOGIA ELECTRICA

En electricidad necesitamos el diagrama de un circuito, para lograrlo necesitamos auxiliarnos de los símbolos usados en electricidad para el diseño de estos.

Esto quiere decir que la simbología eléctrica es fundamental para un eléctrico ya que si no saben estas normas no podrá trabajar bien con los demás.

Los símbolos eléctricos tienen gran importancia puesto que son como el abecedario del técnico y permiten que se puedan prescindir de largas indicaciones escritas. Por lo tanto, es necesario el conocimiento de estos símbolos o del libro o tabla donde puedan consultarse.
El número de símbolos, es muy grande. Para citar sólo los normalizados internacionales por la C.E.J. (Comisión Electrónica Internacional) suman hasta ahora 415 símbolos eléctricos.

Definiciones Fundamentales:
Reunimos los elementos por definir de acuerdo a su afinidad, en los siguientes grupos:

Generadores
Elementos de protección
Clases de corriente
Línea y conexiones
Receptores
Aparatos de accionamiento
Aparatos de medida

ACTIVIDAD

1. COMPLETA EL SIGUIENTE CUADRO

NOMBRE	ELEMENTO	SIMBOLOGÍA	¿PARA QUÉ SIRVE?
CABLE O CONDUCTOR			
BOMBILLO O LÁMPARA			
INTERRUPTOR			
PILAS O BATERÍA			
PULSADOR			

INTERRUPTOR DOBLE			

2. REALIZA EL CIRCUITO ESQUEMÁTICO CON SU RESPECTIVA SIMBOLOGÍA DE LOS SIGUIENTES ELEMENTOS

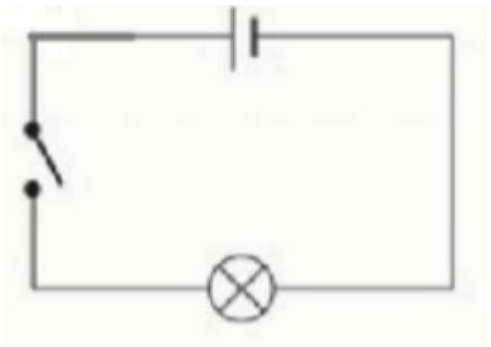

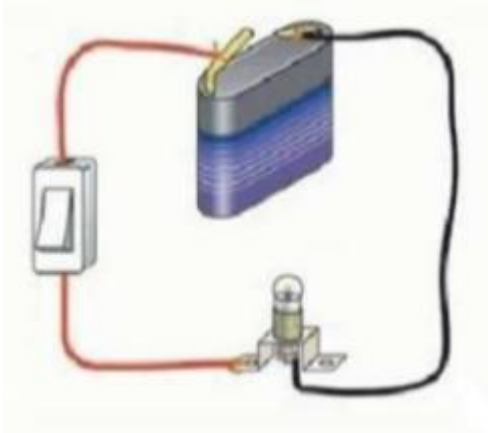

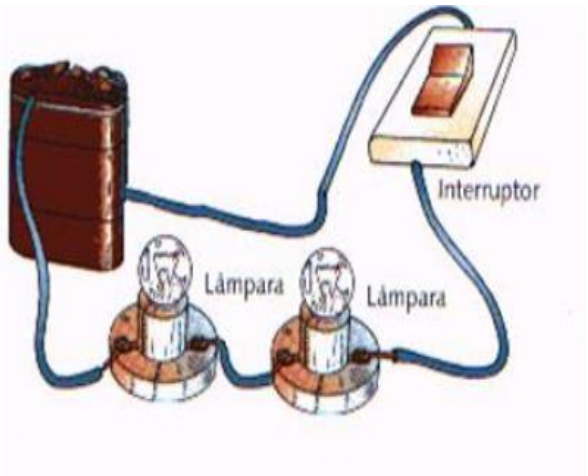

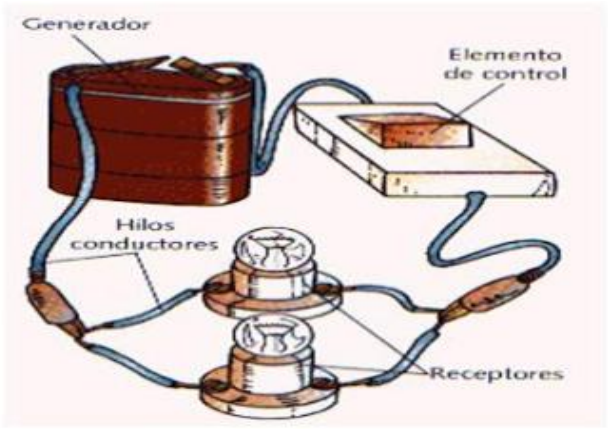

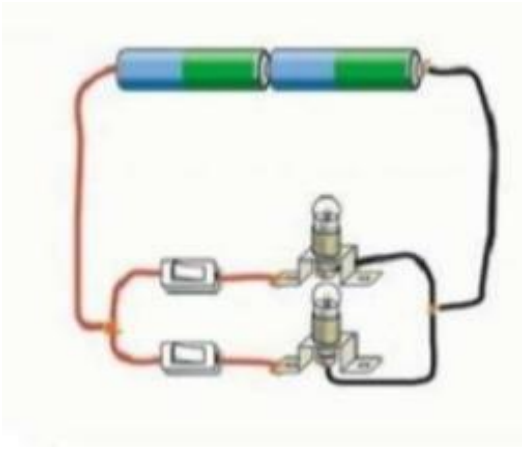

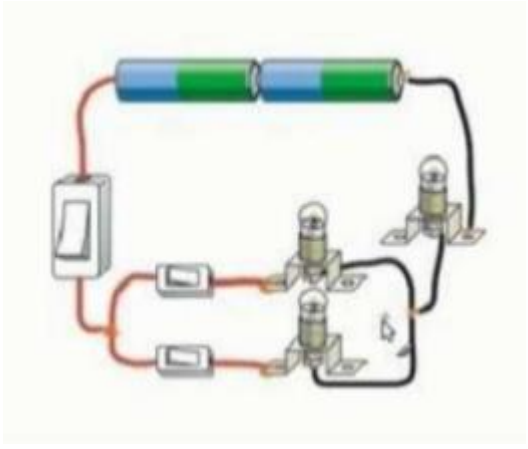

Webgrafía/material fotocopiado (Anexo)
https://www.areatecnologia.com/electricidad/circuitos-electricos.html
Criterios de Evaluación
Reconoce los tipos de electricidad que existen, la importancia en el entorno y las partes que componen un circuito eléctrico